CLASS II

RIMINI Art.402xx0009 E27, 2x46W

Art.:
401
402
403

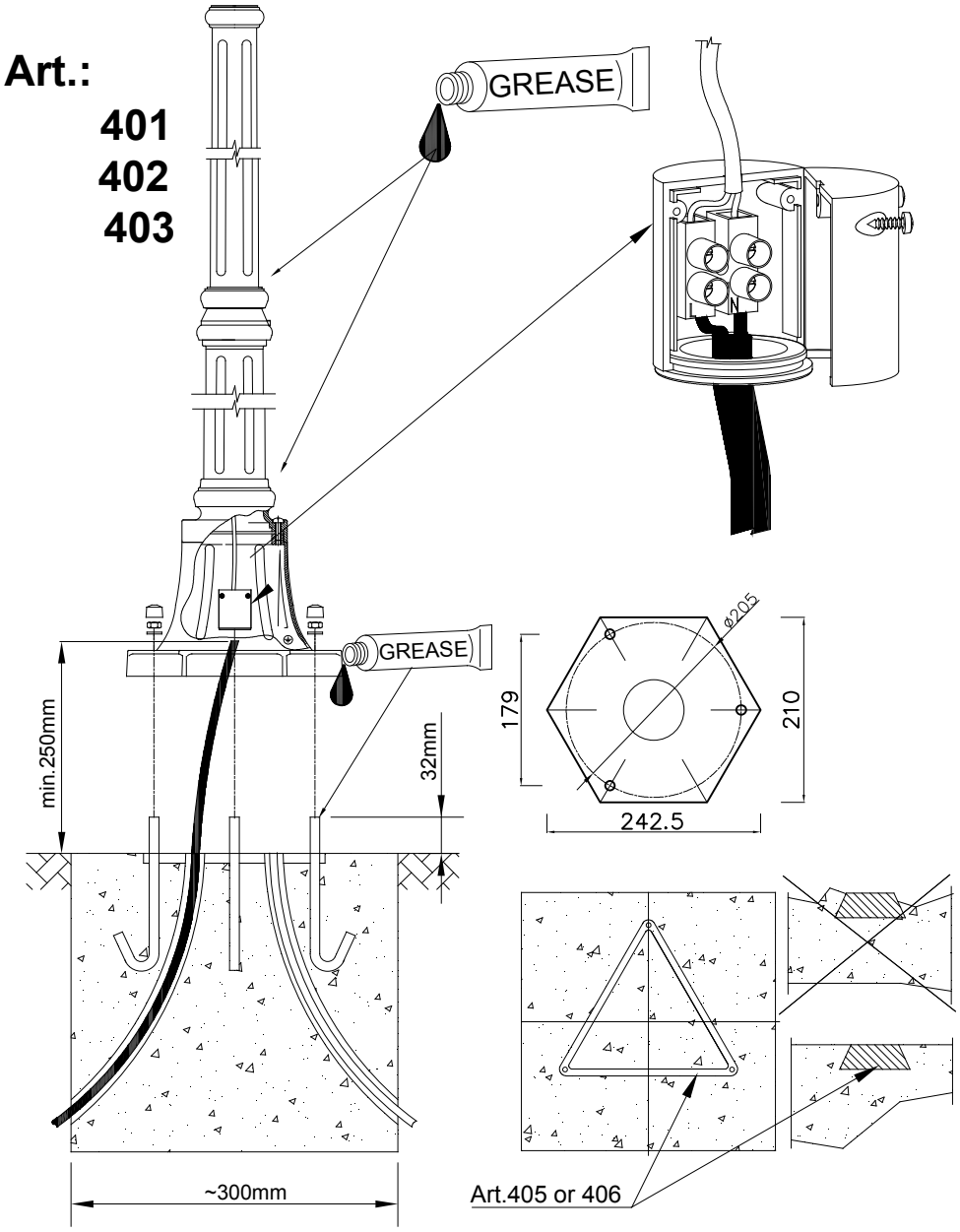

Art.: 402

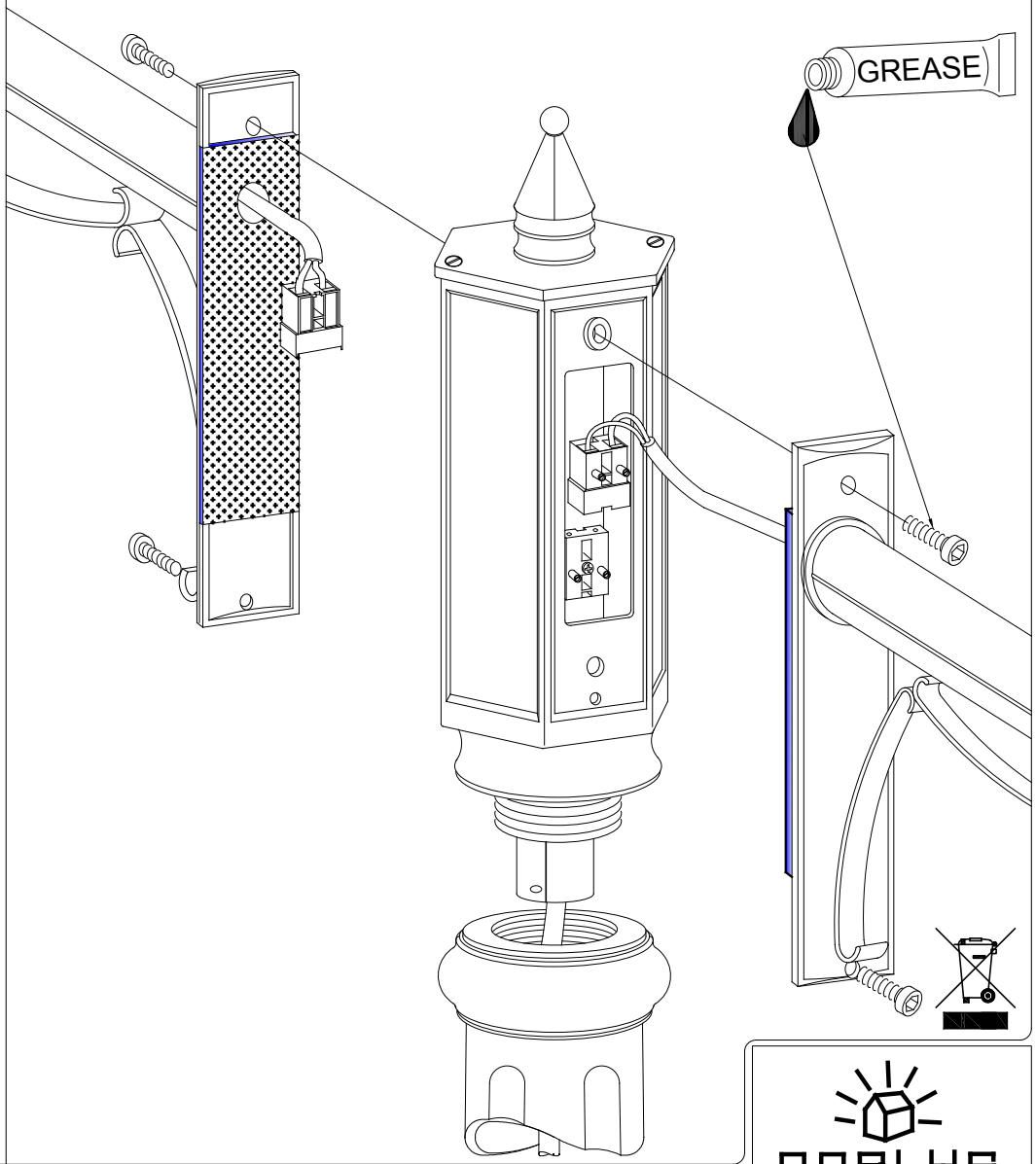

NOALYS

INSTR. N°402
XII/2010

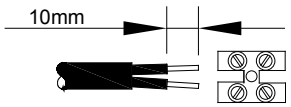
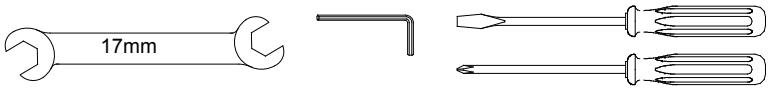
MAX 2,5mm²